ACCESSOIRES:

VENTILATEUR EXTRACTEUR PORTATIF :

WPA-5-P

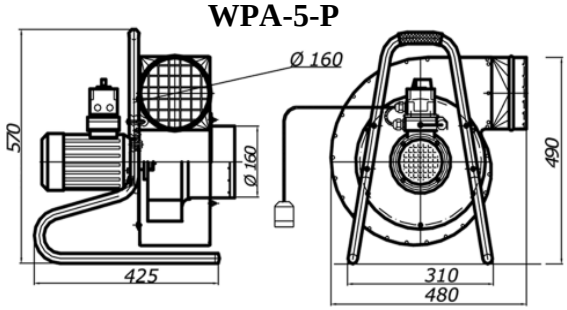

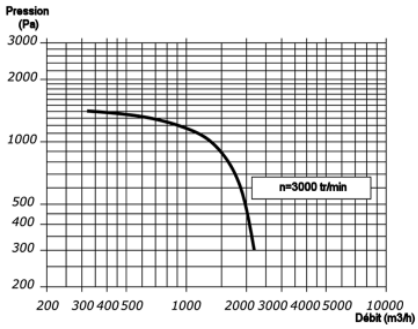

CARACTERISTIQUES TECHNIQUES :

Type	N° article	Voltage	Vitesse tr/min)	Puissance	Intensité	Pression sonore Distance 5 m	Masse (Kg)
WPA - 5 - P	805W23	230	3000	0.55	3.6	70	24

BUSES DE CAPTATION :

Modèle	Type	N° article	Diamètre nominal	Diamètre réel	Masse (Kg)
	SZGO-100/125	819S28	125	150	2.5

CONDUIT FLEXIBLE :

Type	N° article	Diamètre (mm)	Température d'utilisation (°C)	Divers
G - EX1 - 100	428P60	100	150	Matière : toile polyester noir imprégnée, renforcée par une spirale métallique, résistant à l'écrasement.
G - EX1 - 125	428P61	125	150	
G - EX1 - 150	428P62	150	150	

COLLIERS POUR FLEXIBLE :

Type	N° article	Diamètre (m/m)
OST-100	443O63	100
OST-125	443O64	125
OST-160	443O65	160

SUPPORT POUR CONDUIT FLEXIBLE :

Type	N° article	Diamètre (m/m)
D-100	817W40	100
D-125	817W41	125
D-150	817W42	150

CONDUIT FLEXIBLE POUR LE REFOULEMENT :

Type	N° article	Diamètre (mm)	Poids (kg/m)	Résistance à la température (C°)	Pression de fonctionnement (hPa)	Pression Max (hPa)	Rayon de courbure
ST-160-T	463P94	160	0.75	De - 10° A + 130°	120	40	65

Type ST/T en acier métallique et toile de verre en PVC renforcé (avec plus de composant qui permet une plus grande résistance thermique).

Conditionné en 4 mètres.

REDUCTION :

	Type	N° article
	160/100	829R85
	160/125	829R87

KIT DOUBLE ASPIRATION :

	Type	N° article
	160/2x100	839T01